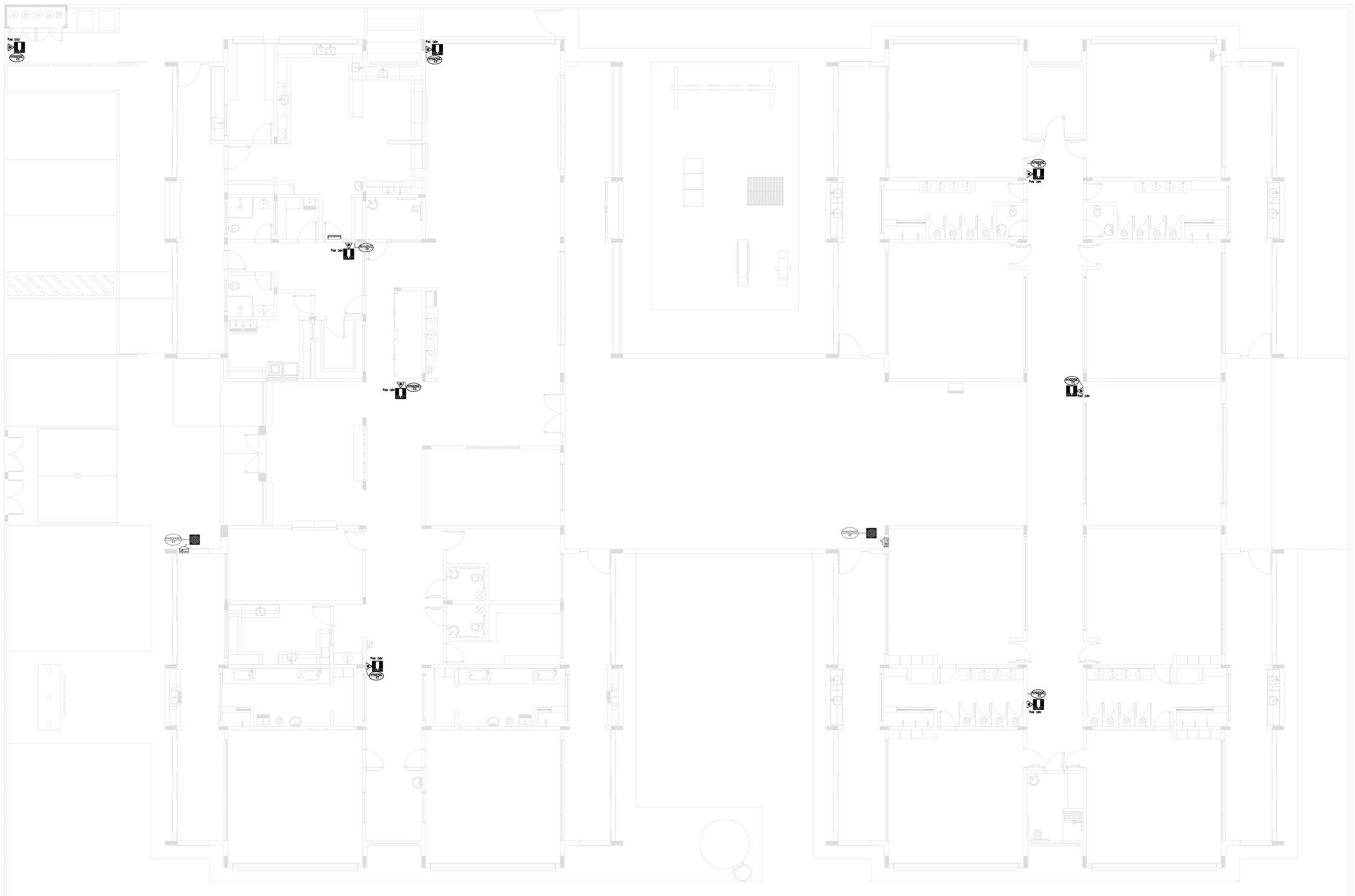

1 PLANTA BAIXA
ESCALA 1/75

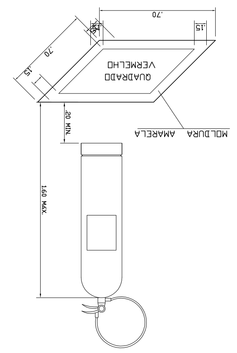

HASCAÇÃO NO PISO

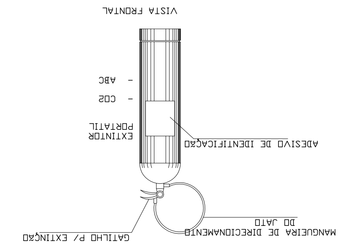

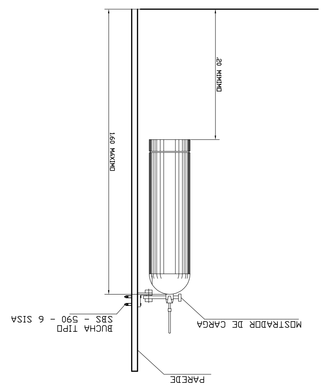

2 DETALHE DE INSTALAÇÃO DOS EXTINTORES
SEM ESCALA

OBSERVAÇÕES:	
PROJETO EXECUTIVO	
PROGRAMA PROINFÂNCIA - PROJETO TIPO 1	
PROJETO DE INSTALAÇÕES	
COORDENAÇÃO CGEST - Coordenação Geral de Infraestrutura Educacional	EXTINTORES DE EMERGÊNCIA
ESCALA 1/75	HIN
REVISÃO R.00	
FORMATO A0 (841x1189)	
DATA EMISSÃO JUNHO/2015	PRANCHA 05/05

DLFO	CREA
RA	

AUTOR DO PROJETO	CAU
RESP. TÉCNICO	CREA
PROPRIETÁRIO	
MUNICÍPIO – UF:	
ENDEREÇO:	
PROPRIETÁRIO:	

PROJETO PADRÃO - FNDE

FNDE Fundo Nacional de Desenvolvimento da Educação
Ministério da Educação
GOVERNO FEDERAL BRASIL PÁTRIA EDUCADORA

LEGENDA

	Luminária emergência 2 x 1,5W
	Telhado em meia-água ondulado 0°/2° - 15L = 2,5°
	Telhado em meia-água - inclinação 1,5 = 2°/3m
	Telhado em duas águas ondulado 15 = 2,5°

LEGENDA DE SINALIZAÇÃO

12 ZOOM:25mm	PLACA DE SINALIZAÇÃO DE ORIENTAÇÃO DE SAÍDA (SENTIDO) ACIMA DA COLUNA A 180cm DO PISO A SUA BORDA SUPERIOR.
12 ZOOM:25mm	PLACA DE SINALIZAÇÃO DE ORIENTAÇÃO DE SAÍDA (SENTIDO) ACIMA DA PAREDE A 180cm DO PISO A SUA BORDA SUPERIOR.
12 ZOOM:25mm	PLACA DE SINALIZAÇÃO DE ORIENTAÇÃO DE SAÍDA (SENTIDO) ACIMA DA PAREDE A 180cm DO PISO A SUA BORDA SUPERIOR.
12 ZOOM:25mm	PLACA DE SINALIZAÇÃO DE ORIENTAÇÃO DE SAÍDA
12 ZOOM:25mm	PLACA DE SINALIZAÇÃO ACIMA DA PORTA
23 ZOOM:25mm	PLACA DE SINALIZAÇÃO ACIMA DO LOCAL DE INSTALAÇÃO DOS EXTINTORES DE INCÊNDIO ACIMA NA PAREDE A 180cm DO PISO
23 ZOOM:25mm	PLACA DE SINALIZAÇÃO ACIMA O ABRIGO DA MANGUEIRA DE INCÊNDIO COM OU SEM HOSANTE NO SEU INTERIOR ACIMA NA PAREDE A 180cm DO PISO
	PONTO DE ILUMINAÇÃO DE EMERGÊNCIA DE ALUMAMENTO – BLOCO AUTÔNOMO

LEGENDA DE C.I. – HIDRANTES

1m<Ø<	HOSANTE SIMPLES

LEGENDA DE C.I. – EXTINTORES

	EXTINTOR PORTÁTIL COM CARGA DE CARBONO COM CARACTERÍSTICA D-BC – 6kg
	EXTINTOR PORTÁTIL C/ CARGA DE PÓ ABC C/ CARACTERÍSTICA 2-A20-BC 6kg

OS PROJETOS DEVEM SER ADAPTADOS TECNICAMENTE CONFORME AS NECESSIDADES MUNICIPAIS.